Attention au sens du rail !!!

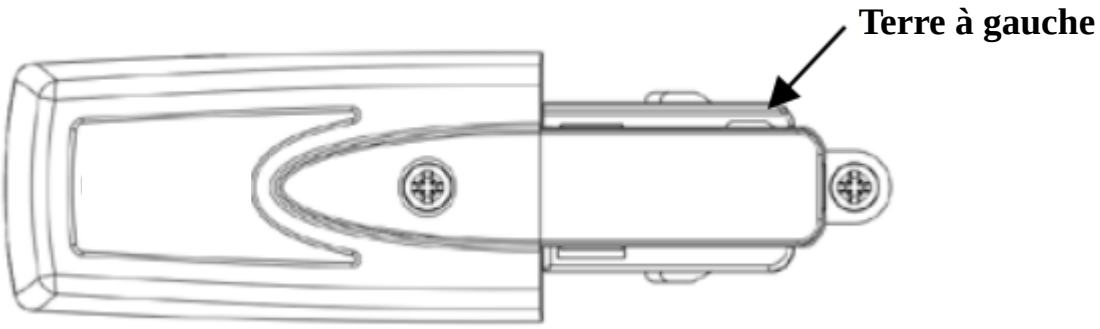

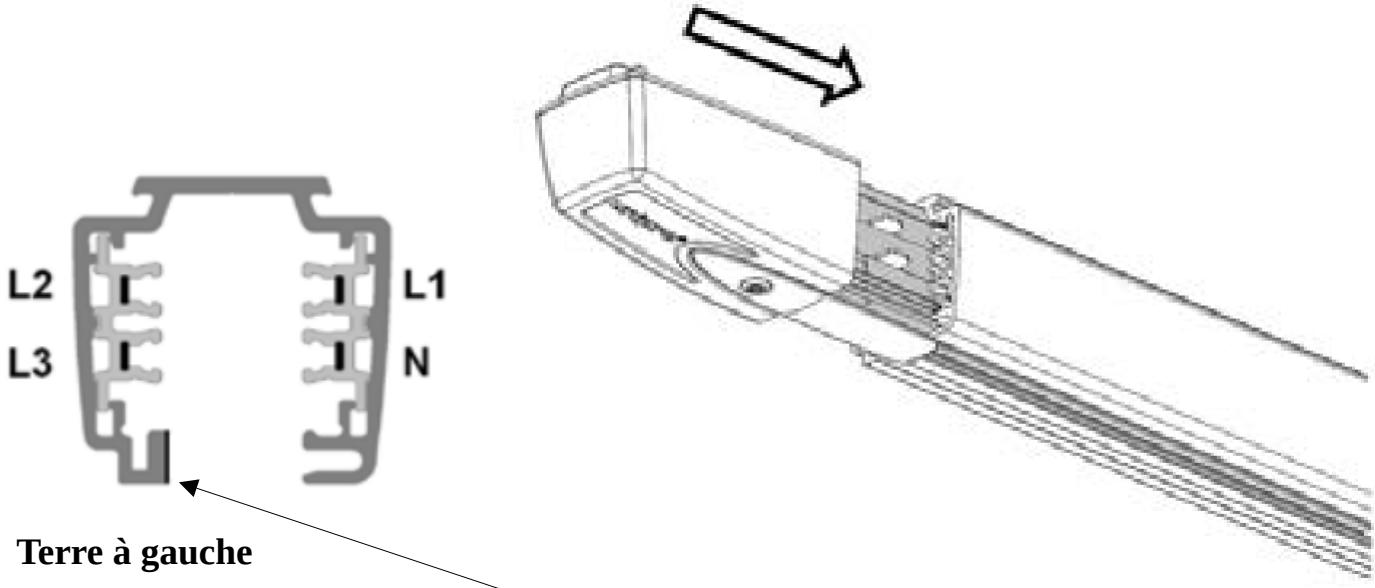

Terre
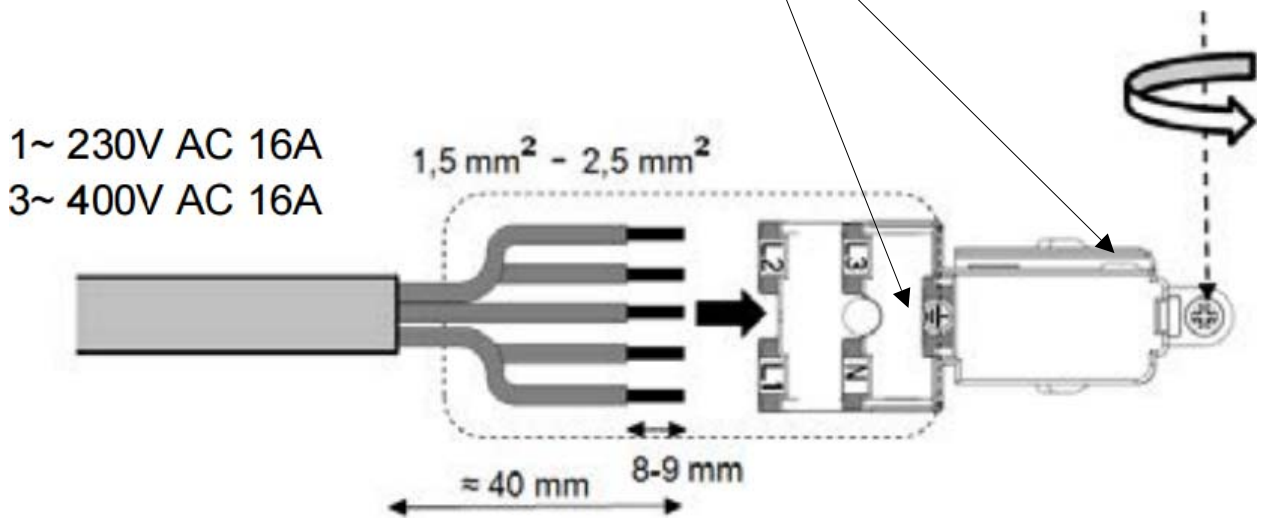
Attention au sens du rail !
le contact de terre de l'alimentation doit être en contact avec la terre du rail